# JFA 第47回全日本U-12サッカー選手権大会鳥取県大会
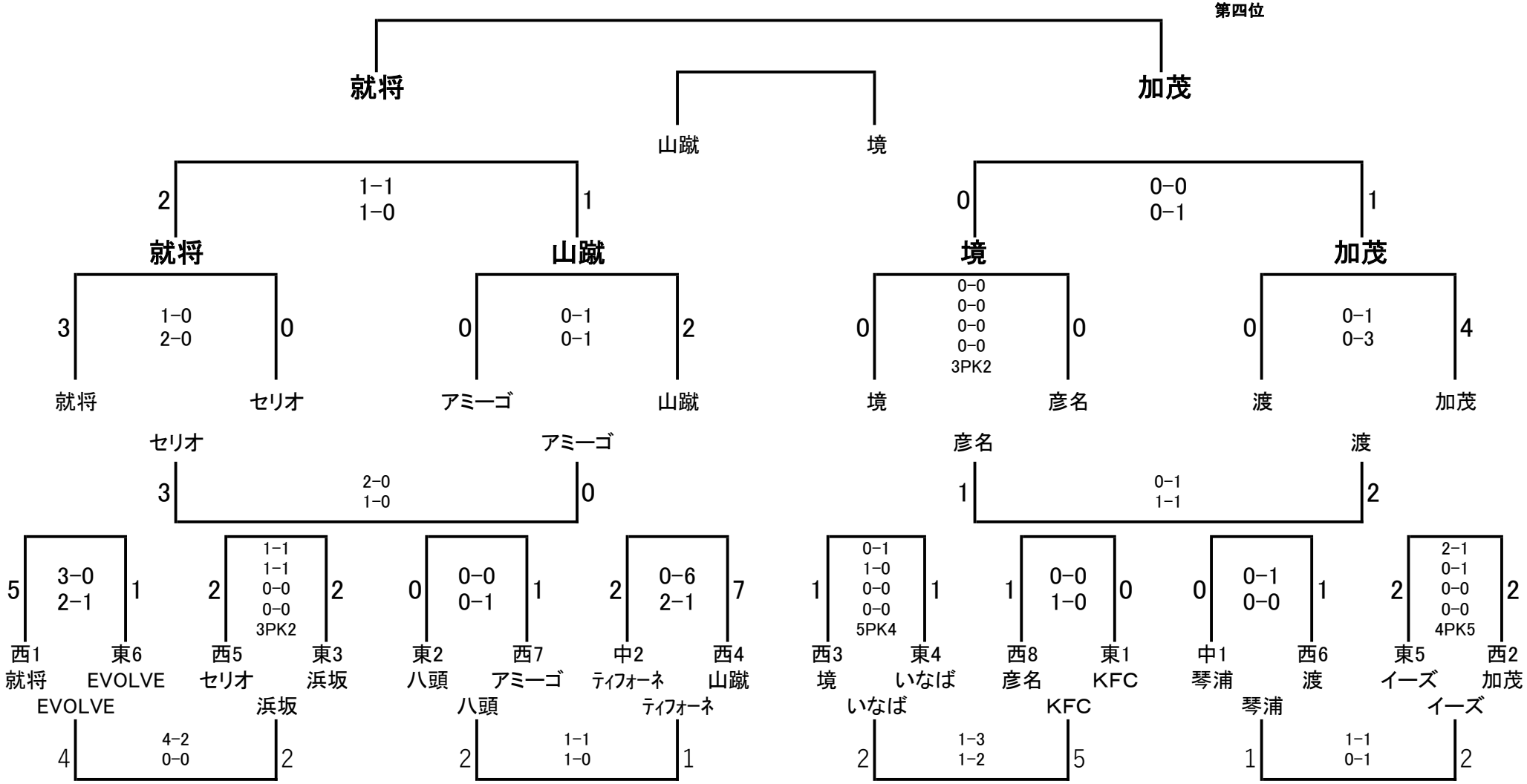
優勝
準優勝
第三位
第四位